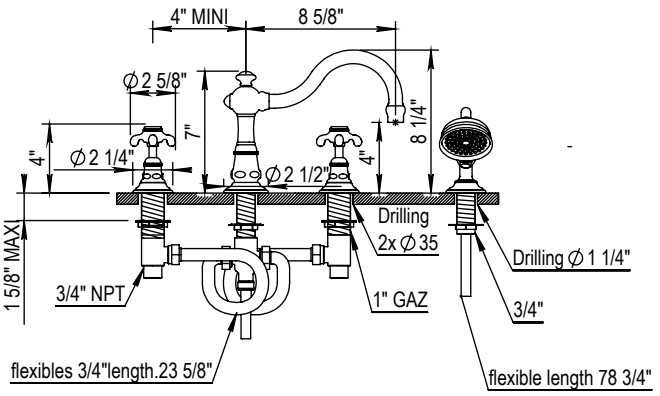102 07 464 / / 102 50 464