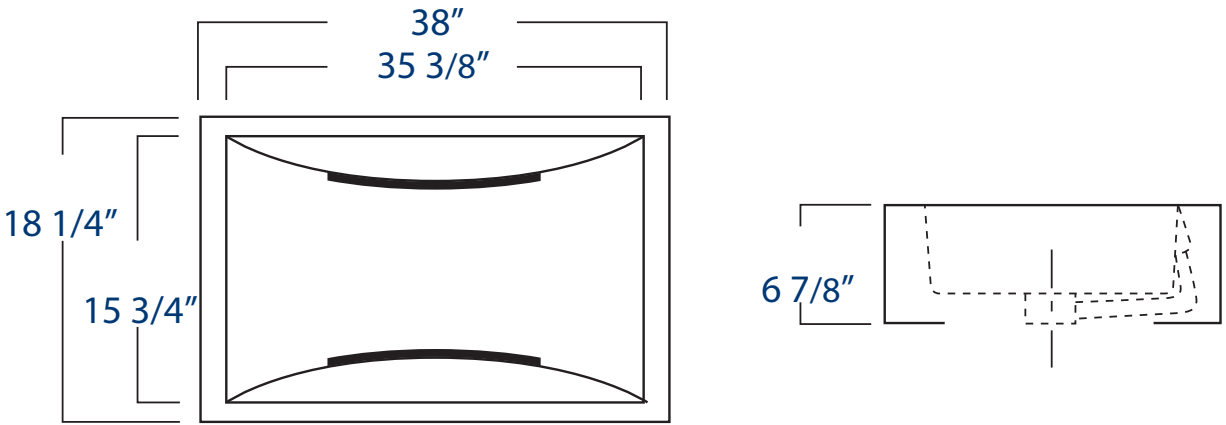
38″
35 3/8″
18 1/4″
15 3/4″
6 7/8″