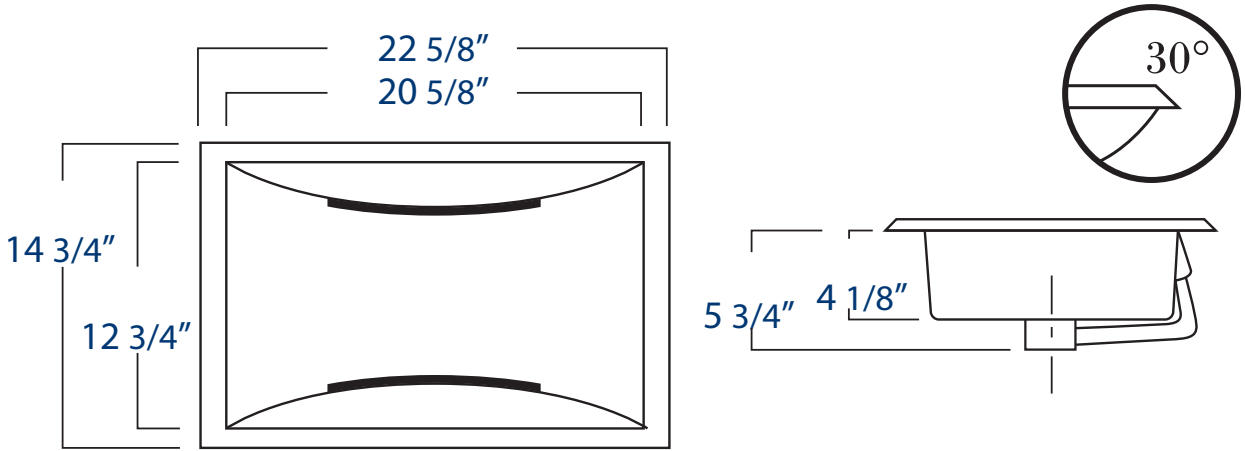
22 5/8″
20 5/8″
14 3/4″
12 3/4″
30°
5 3/4″
4 1/8″