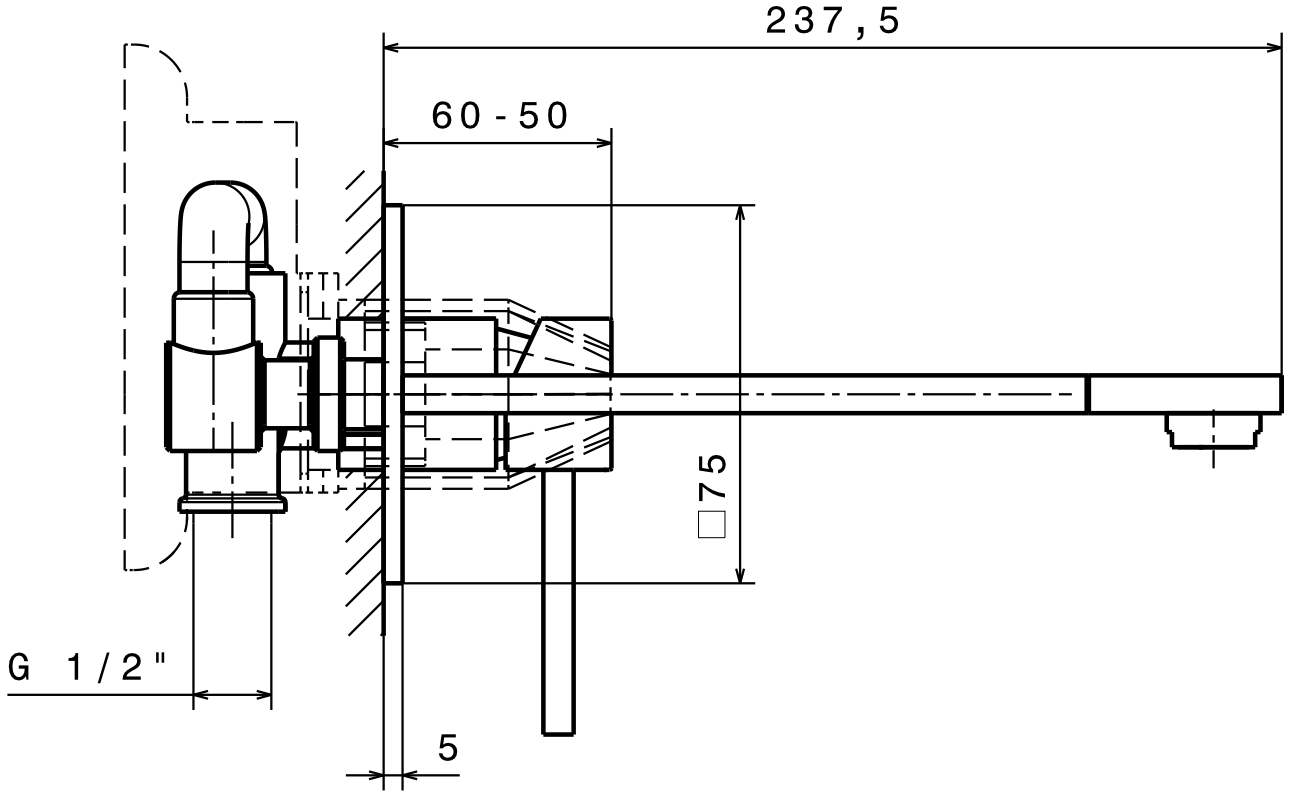

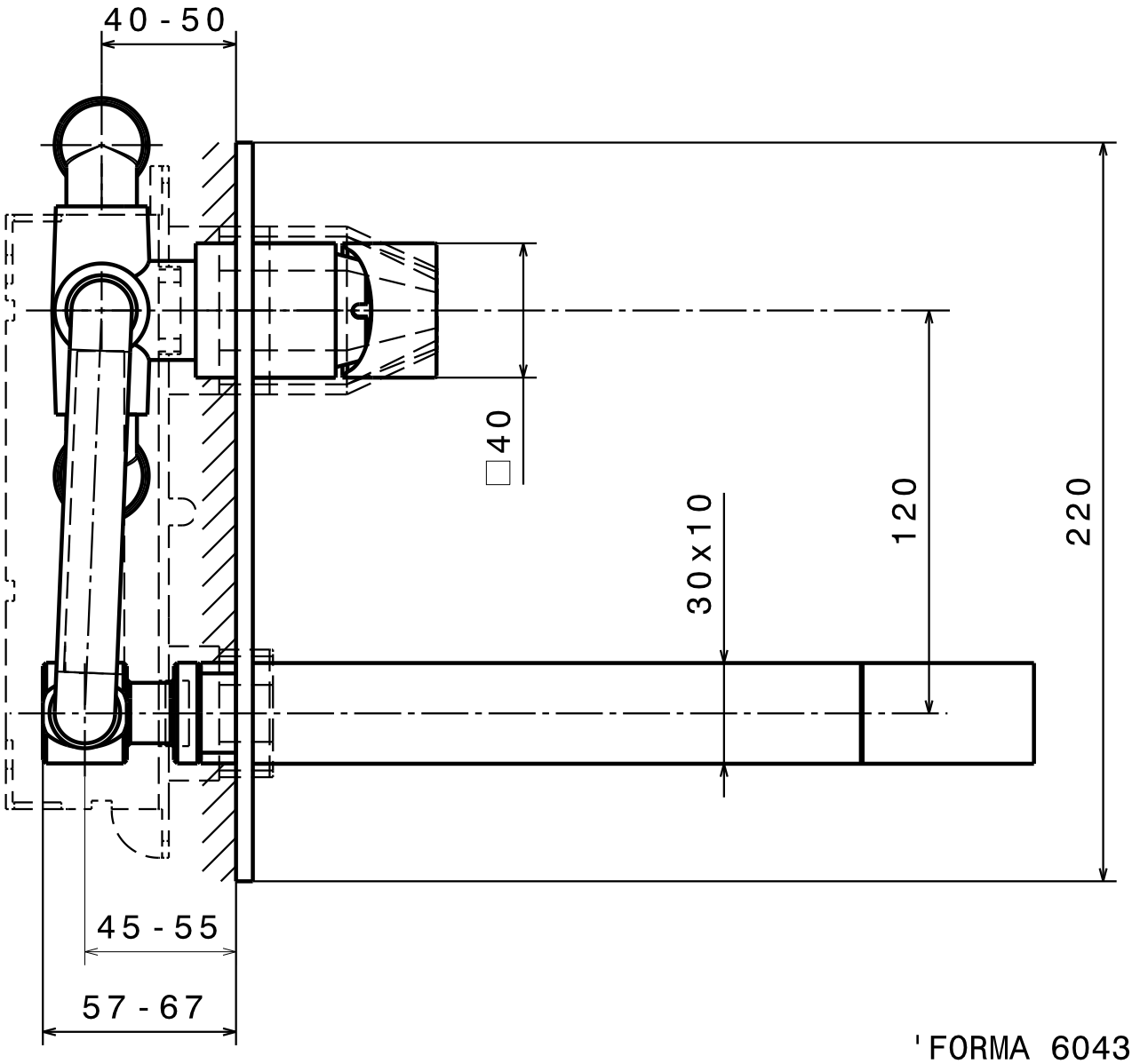

'FORMA 60431'